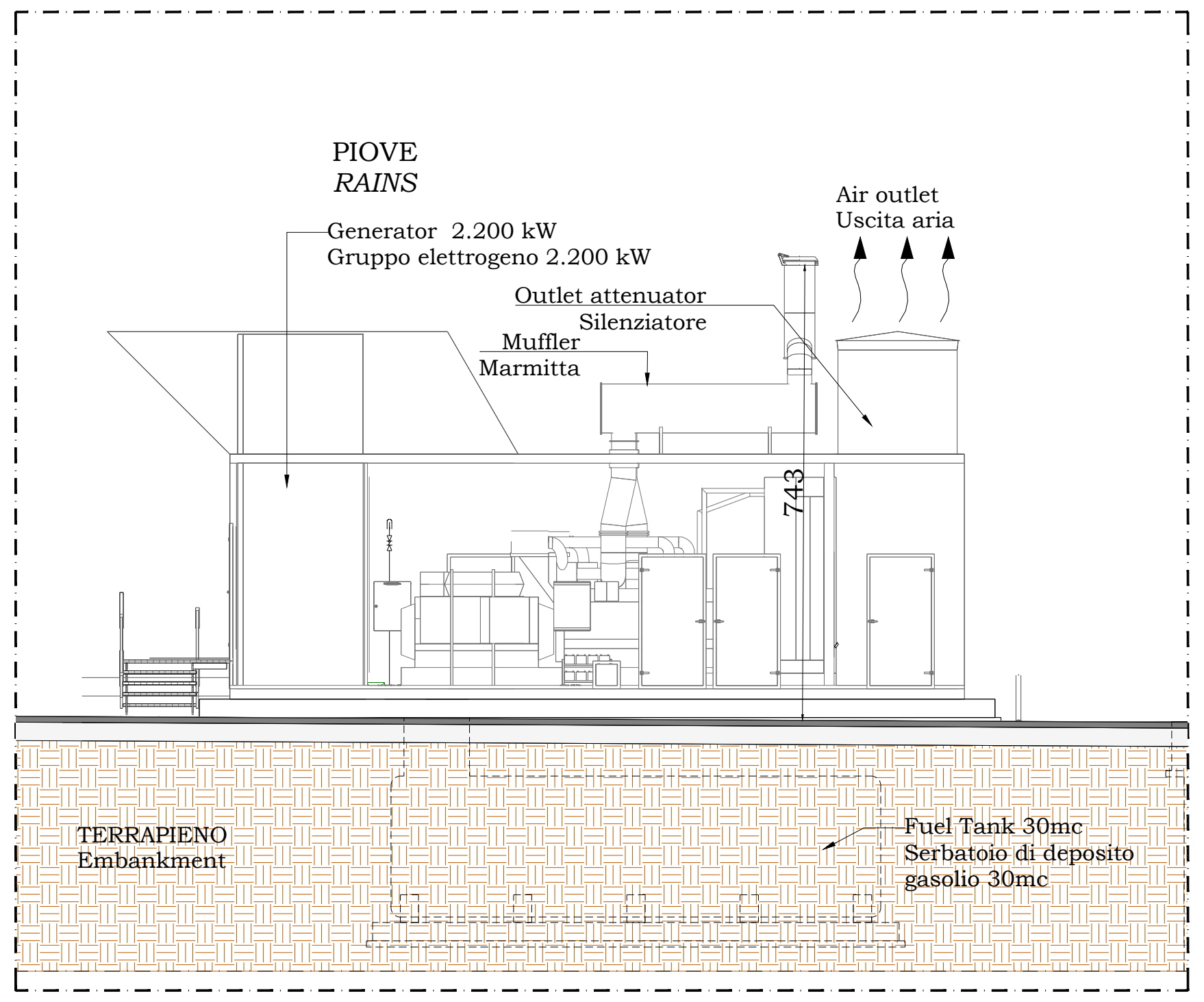
PIOVE
RAINS
Generator 2.200 kW
Gruppo elettrogeno 2.200 kW
Air outlet
Uscita aria
Outlet attenuator
Silenziatore
Muffler
Marmitta
743
TERRAPIENO
Embankment
Fuel Tank 30mc
Serbatoio di deposito
gasolio 30mc

GRUPPO ELETTROGENO 2.200 kW - PROSPETTO
*Power Generator 2.200 kW - Elevation*

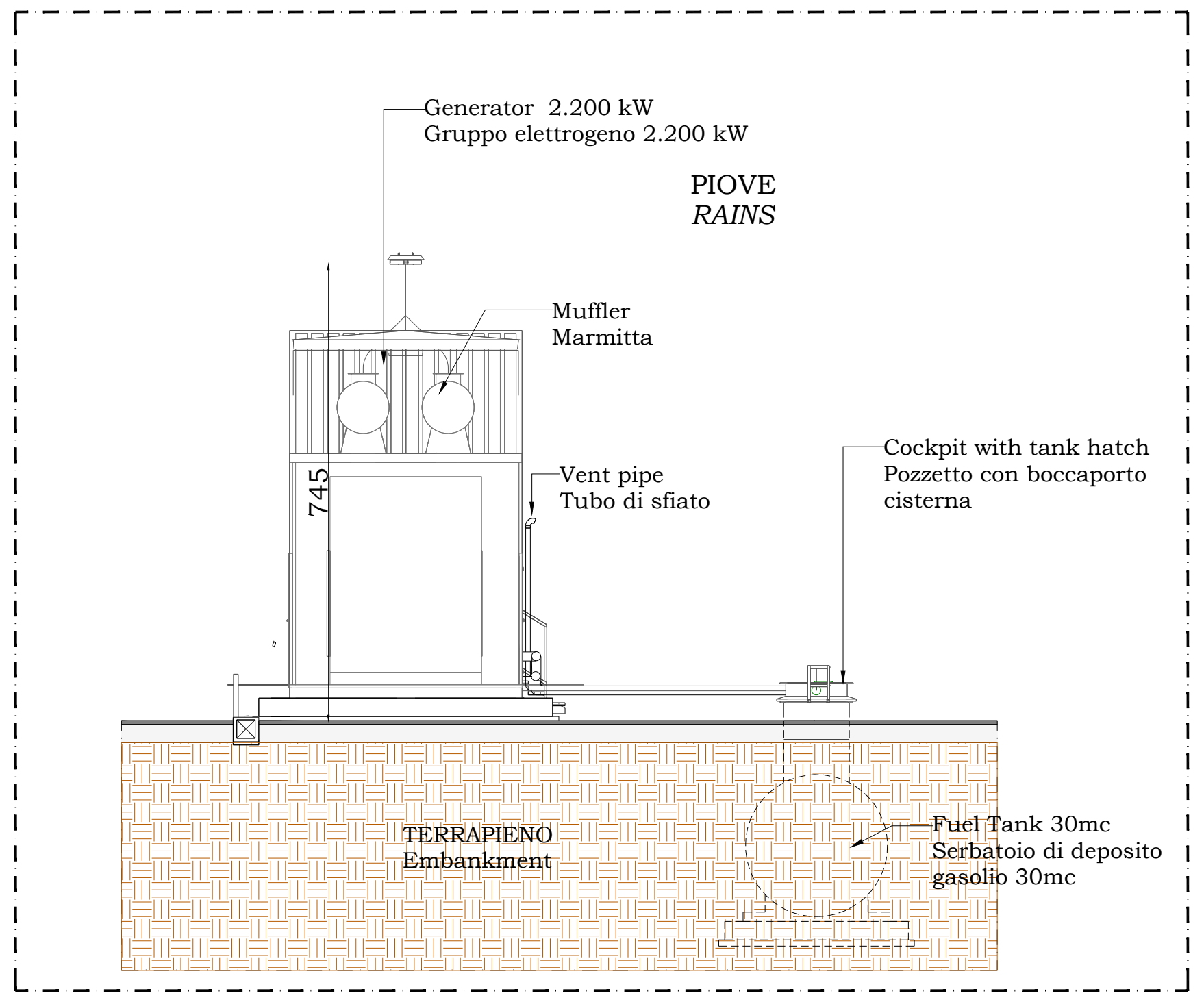
Generator 2.200 kW
Gruppo elettrogeno 2.200 kW
PIOVE
RAINS
Muffler
Marmitta
745
Vent pipe
Tubo di sfiato
Cockpit with tank hatch
Pozzetto con boccaporto
cisterna
TERRAPIENO
Embankment
Fuel Tank 30mc
Serbatoio di deposito
gasolio 30mc

GRUPPO ELETTROGENO 2.200 kW - PROSPETTO
*Power Generator 2.200 kW - Elevation*

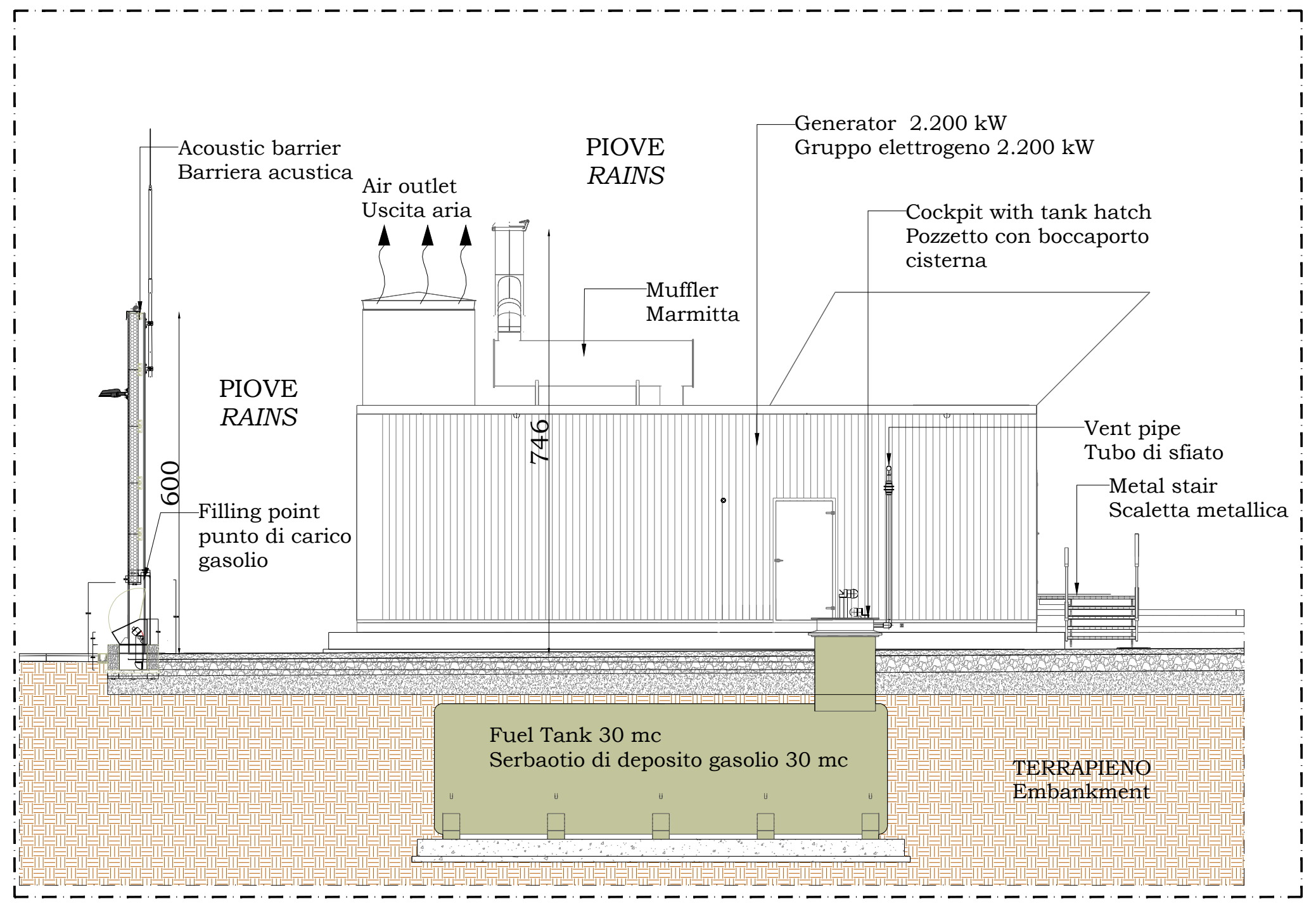
Acoustic barrier
Barriera acustica
Air outlet
Uscita aria
PIOVE
RAINS
Generator 2.200 kW
Gruppo elettrogeno 2.200 kW
Muffler
Marmitta
Cockpit with tank hatch
Pozzetto con boccaporto
cisterna
PIOVE
RAINS
746
600
Filling point
punto di carico
gasolio
Vent pipe
Tubo di sfiato
Metal stair
Scaletta metallica
Fuel Tank 30 mc
Serbatoio di deposito gasolio 30 mc
TERRAPIENO
Embankment

GRUPPO ELETTROGENO 2.200 kW - SEZIONE
*Power Generator 2.200 kW - Section*

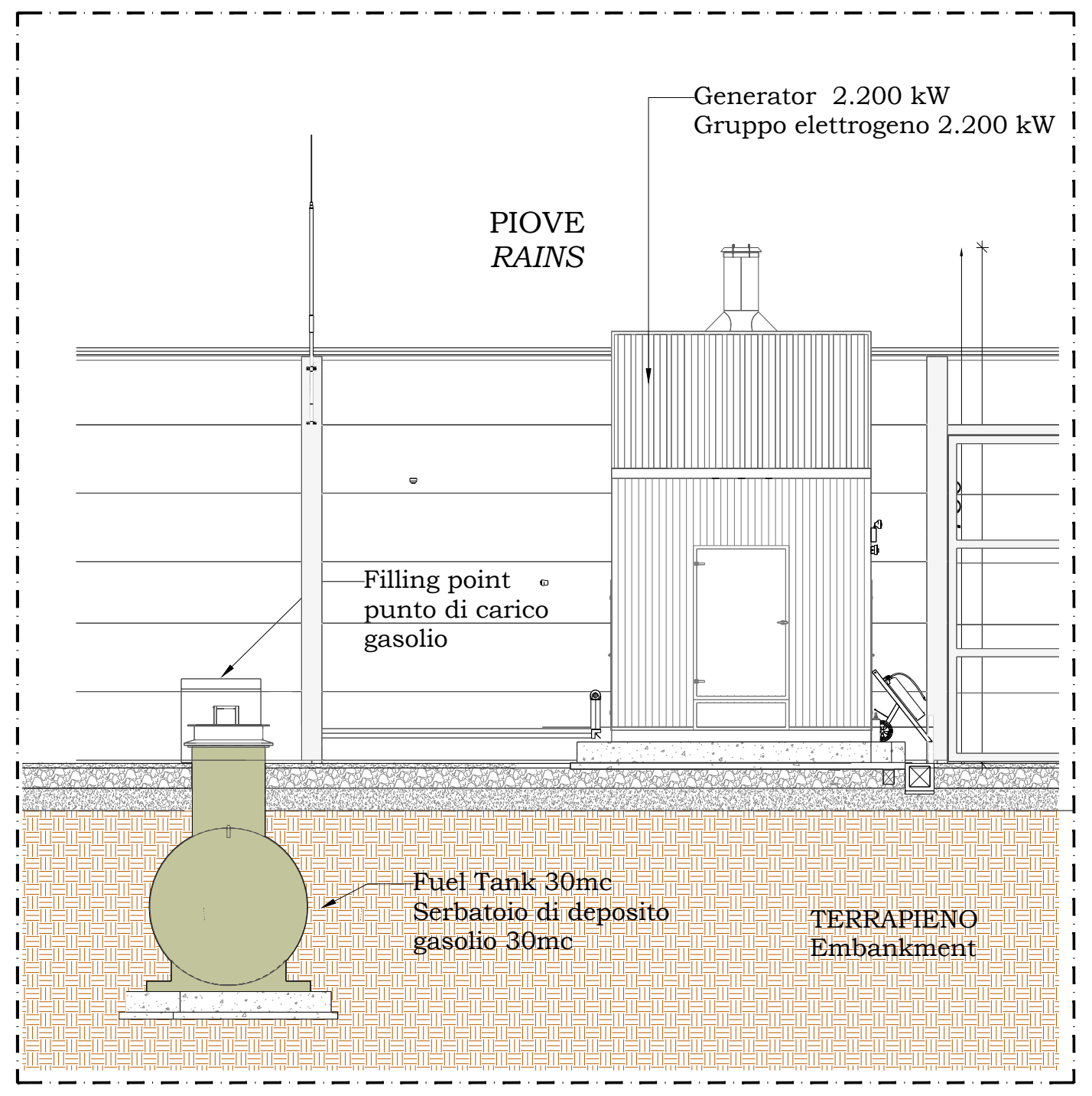
Generator 2.200 kW
Gruppo elettrogeno 2.200 kW
PIOVE
RAINS
Filling point
punto di carico
gasolio
Fuel Tank 30mc
Serbatoio di deposito
gasolio 30mc
TERRAPIENO
Embankment

GRUPPO ELETTROGENO 2.200 kW - SEZIONE
*Power Generator 2.200 kW - Section*

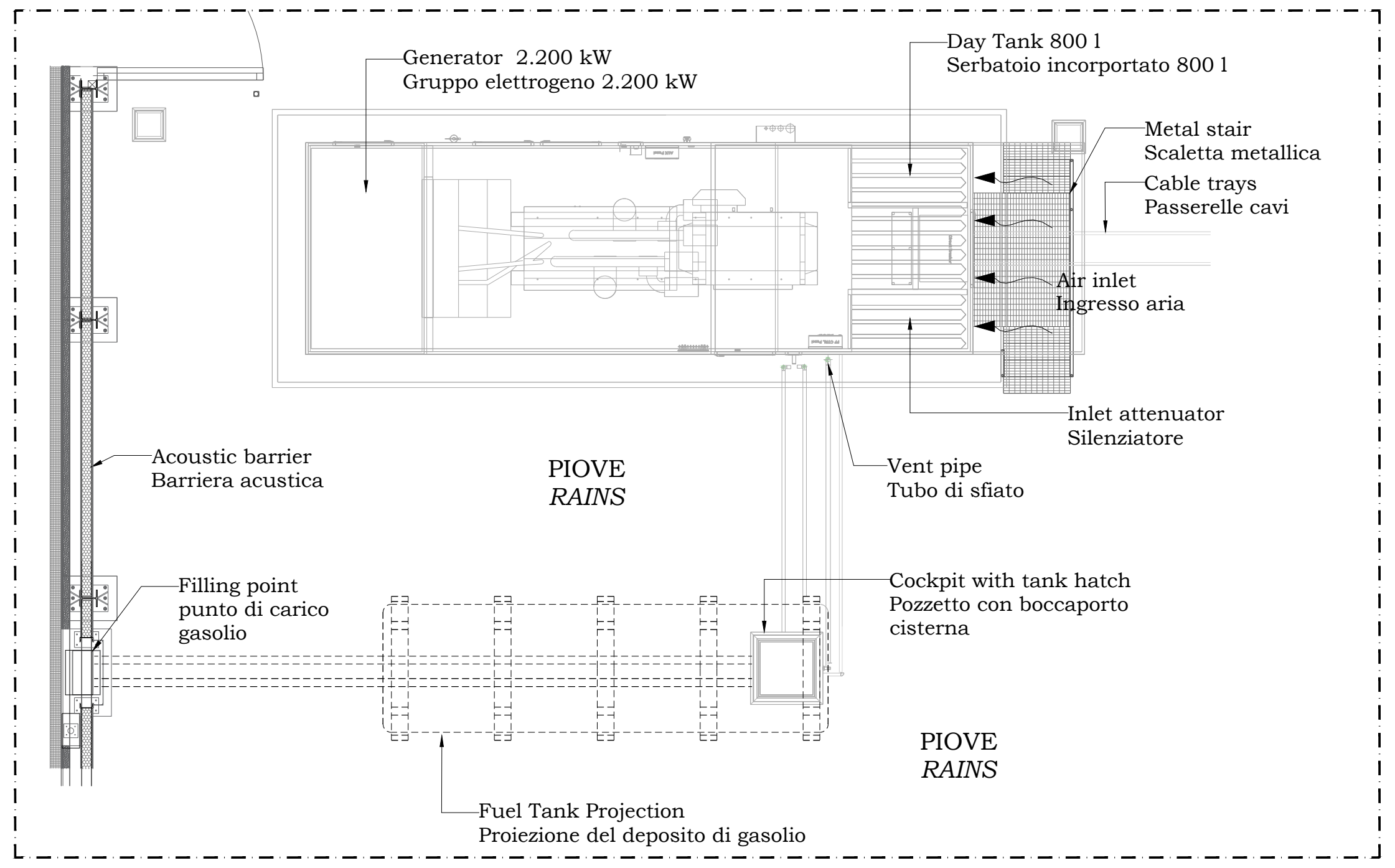
Generator 2.200 kW
Gruppo elettrogeno 2.200 kW
Day Tank 800 l
Serbatoio incorporato 800 l
Metal stair
Scaletta metallica
Cable trays
Passerelle cavi
Air inlet
Ingresso aria
Inlet attenuator
Silenziatore
Acoustic barrier
Barriera acustica
PIOVE
RAINS
Vent pipe
Tubo di sfiato
Filling point
punto di carico
gasolio
Cockpit with tank hatch
Pozzetto con boccaporto
cisterna
PIOVE
RAINS
Fuel Tank Projection
Proiezione del deposito di gasolio

GRUPPO ELETTROGENO 2.200 kW - PLANIMETRIA
*Power Generator 2.200 kW - Plan*

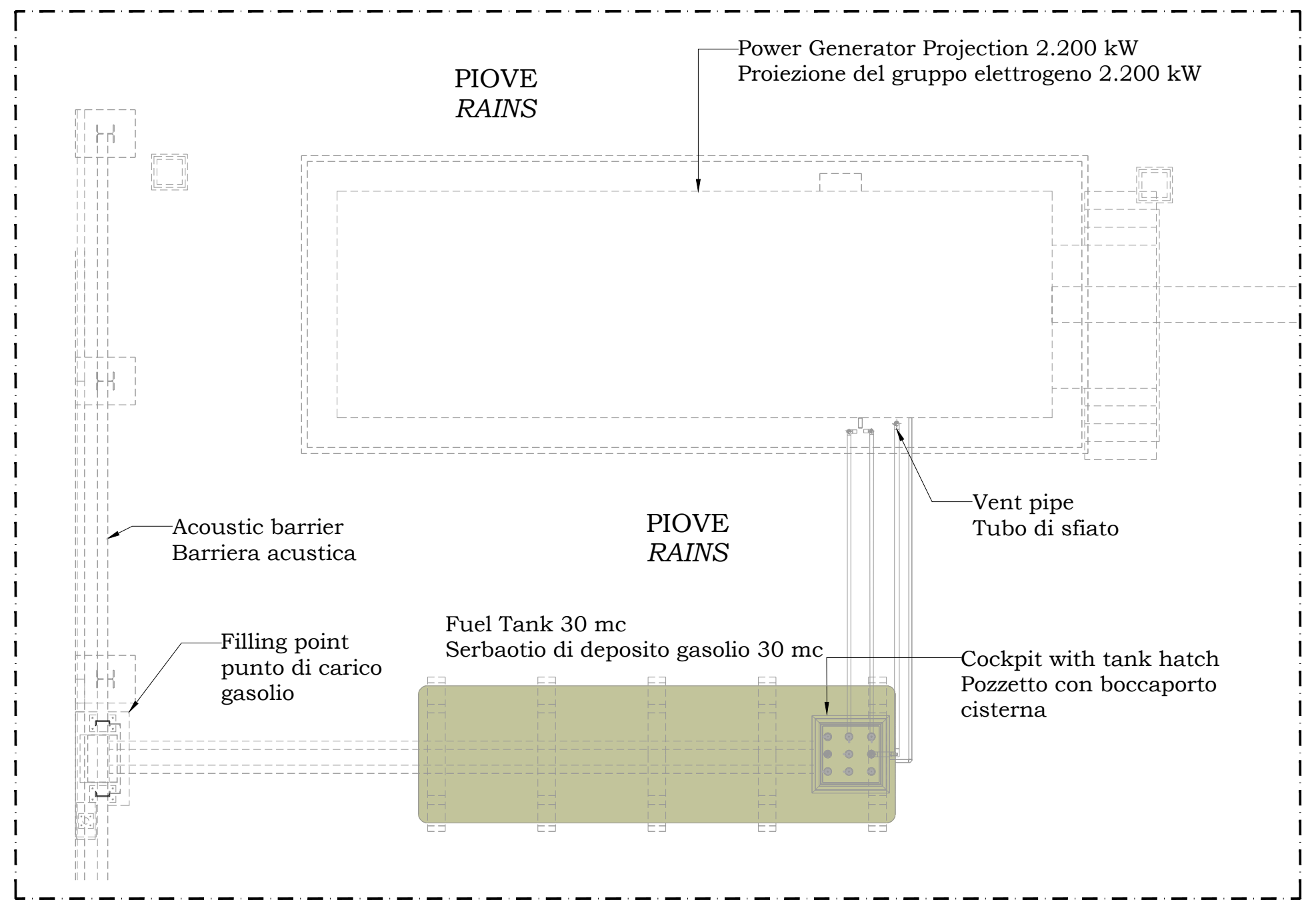
PIOVE
RAINS
Power Generator Projection 2.200 kW
Proiezione del gruppo elettrogeno 2.200 kW
Acoustic barrier
Barriera acustica
PIOVE
RAINS
Vent pipe
Tubo di sfiato
Filling point
punto di carico
gasolio
Fuel Tank 30 mc
Serbatoio di deposito gasolio 30 mc
Cockpit with tank hatch
Pozzetto con boccaporto
cisterna

SERBATOIO - PLANIMETRIA
*Fuel Tank - Plan*

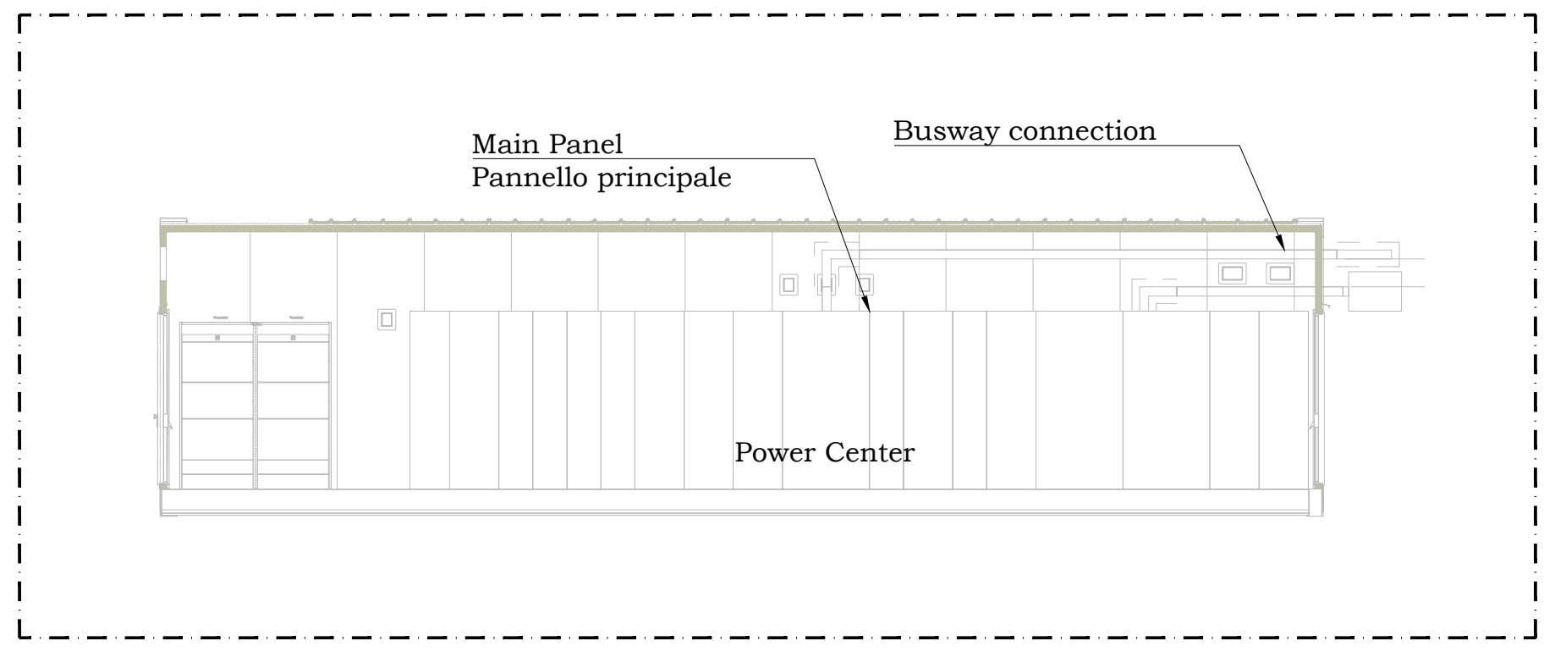
Main Panel
Pannello principale
Busway connection
Power Center

POWER CENTER - SEZIONE
*Power Center - Section*

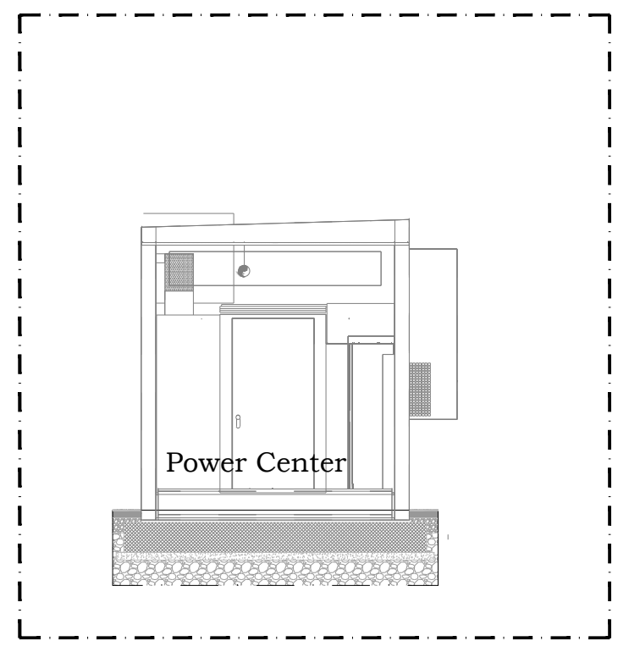
Power Center

POWER CENTER - SEZIONE
*Power Center - Section*

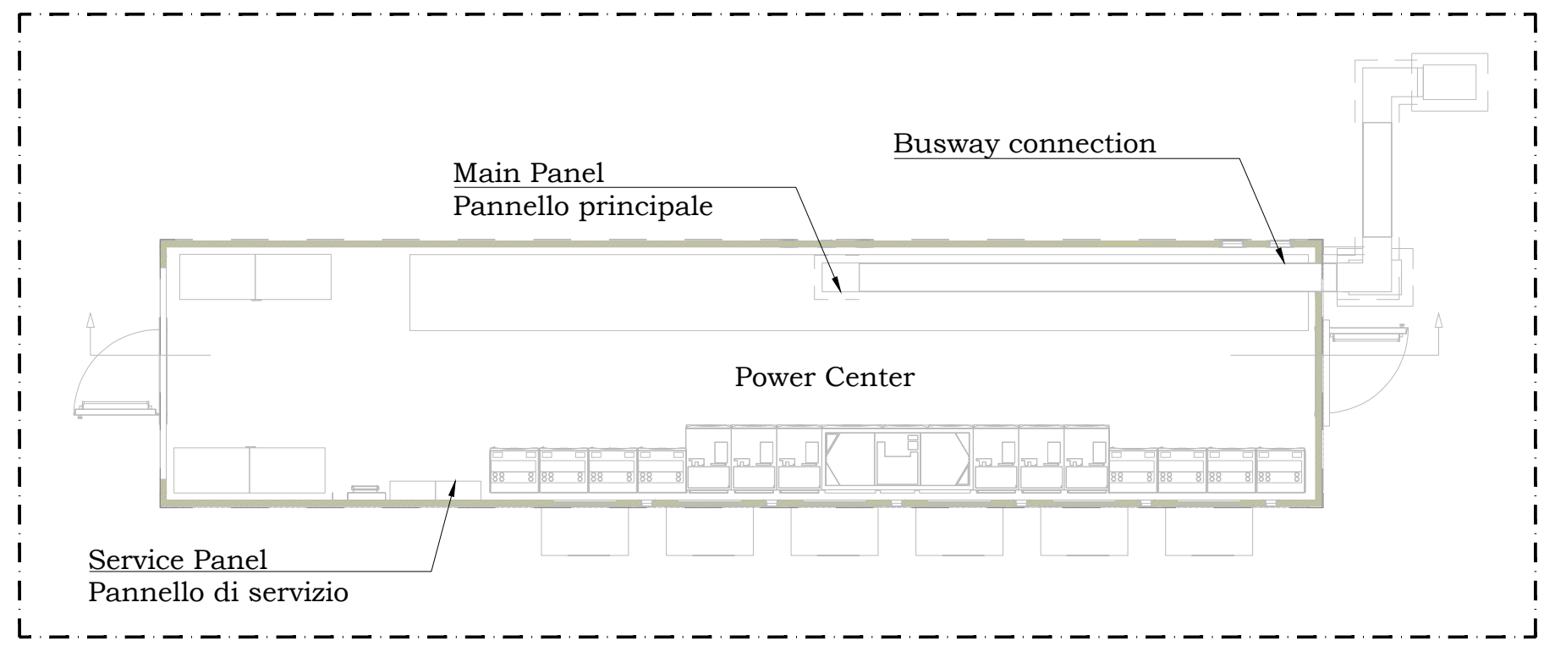
Main Panel
Pannello principale
Busway connection
Power Center
Service Panel
Pannello di servizio

POWER CENTER - PLANIMETRIA
*Power Center - Plan*

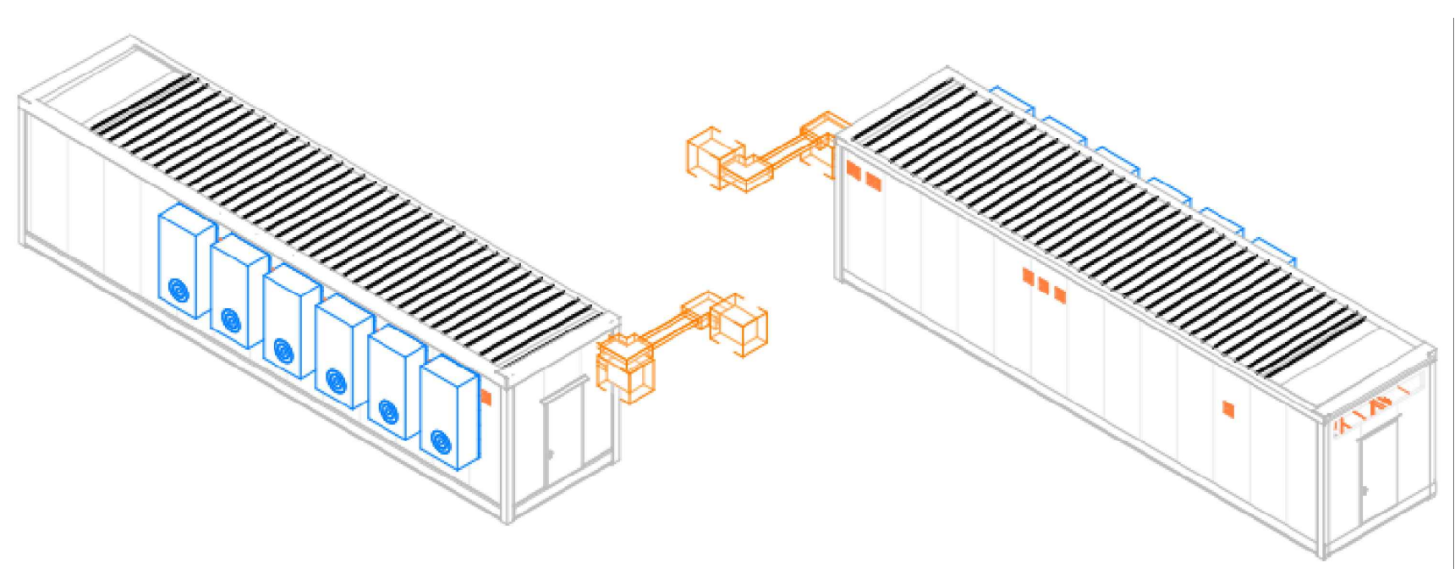

POWER CENTER - VISTA 3D
*Power Center - 3D View*

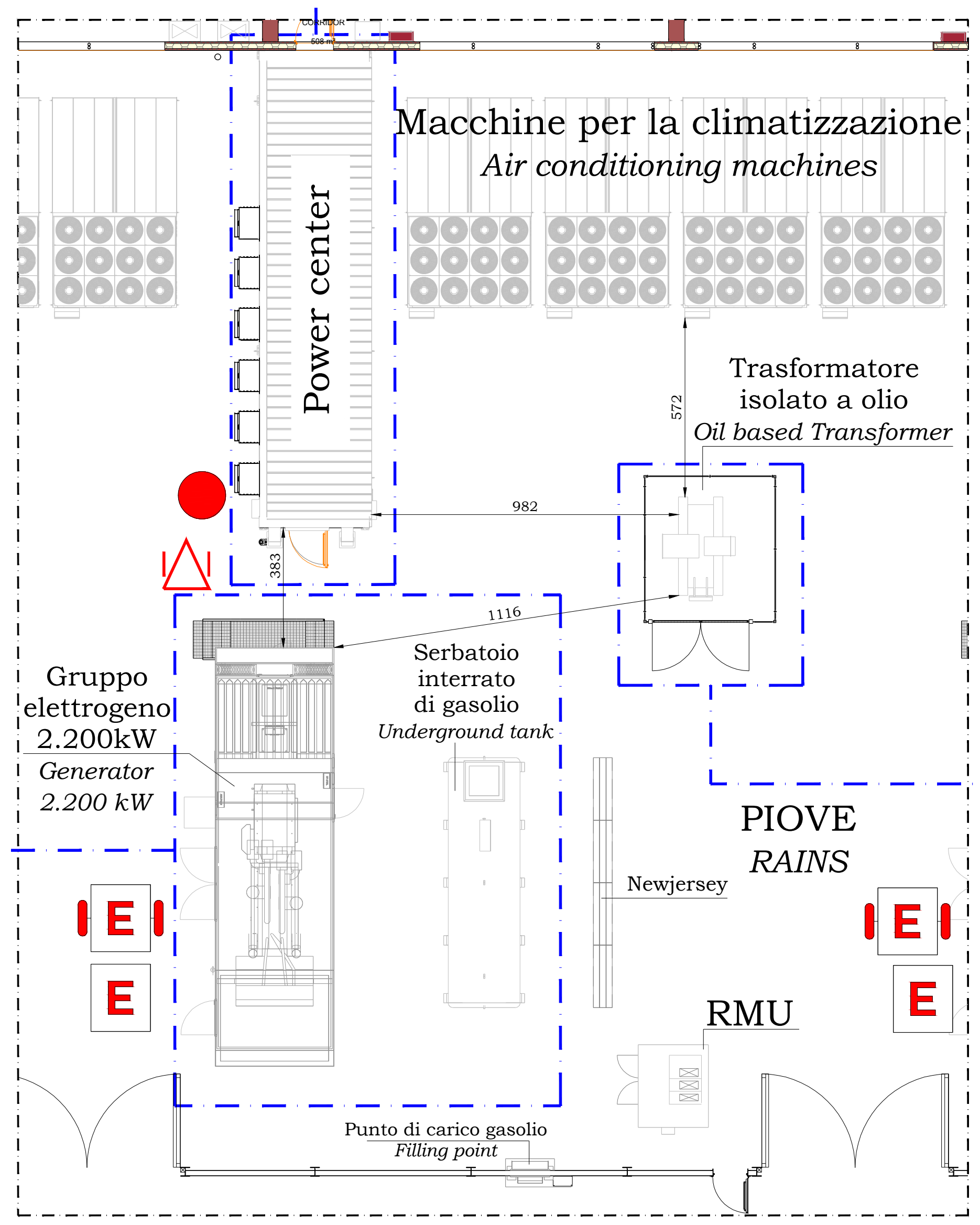
Macchine per la climatizzazione
Air conditioning machines
Power center
Trasformatore
isolato a olio
Oil based Transformer
572
982
383
1116
Gruppo
elettrogeno
2.200kW
Generator
2.200 kW
Serbatoio
interrato
di gasolio
Underground tank
Newjersey
PIOVE
RAINS
RMU
E
E
E
E
Punto di carico gasolio
Filling point

POWER CENTER - VISTA 3D DETTAGLIO TIPICO INSTALLAZIONI IMPIANTISTICHE NEL PIAZZALE
*Typical detail of plant installations in the yard*

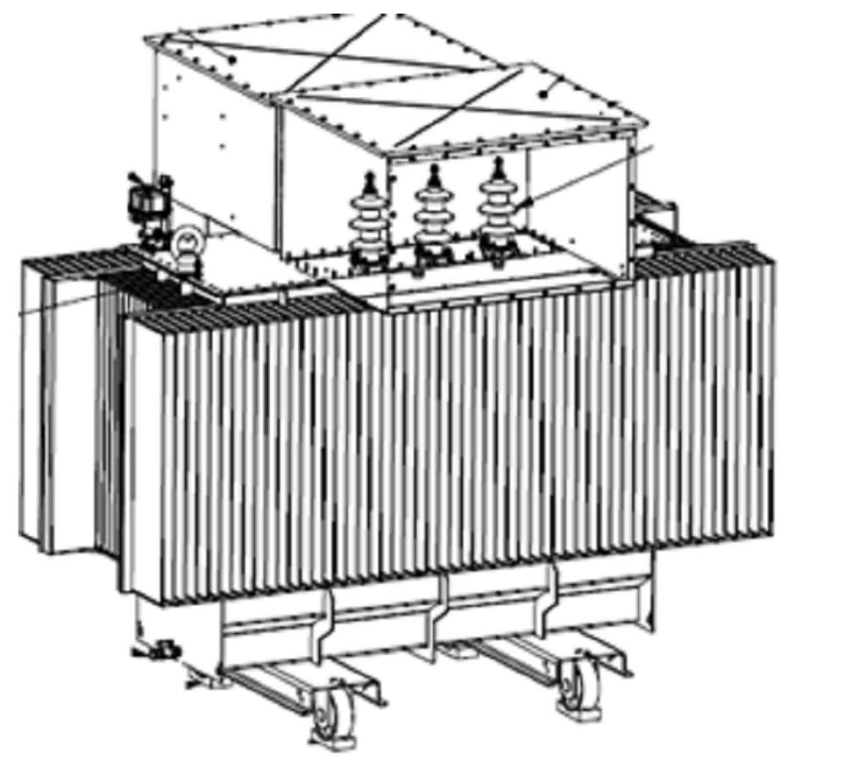

TRASFORMATORE ISOLATO AD OLIO - VISTA 3D
*Transformer - 3D View*

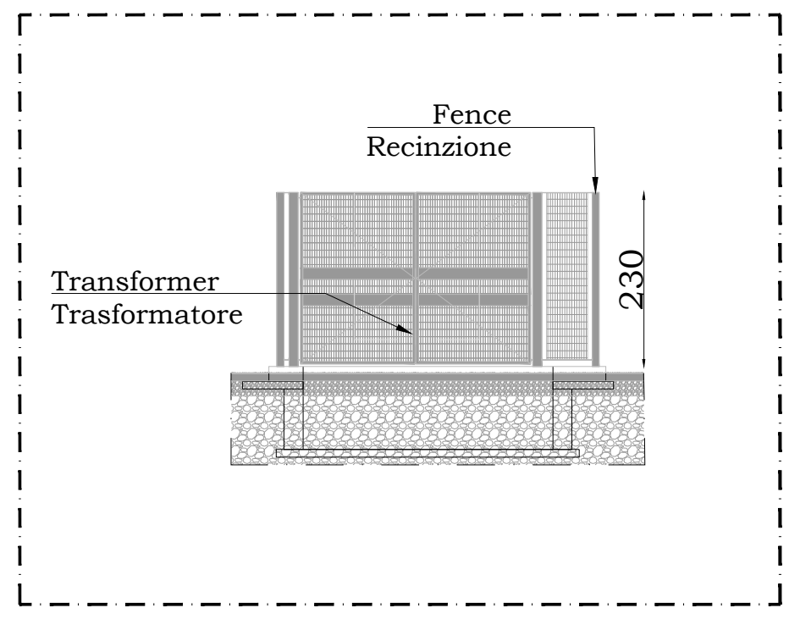
Fence
Recinzione
Transformer
Trasformatore
230

TRASFORMATORE ISOLATO AD OLIO - PROSPETTO
*Transformer - Elevation*

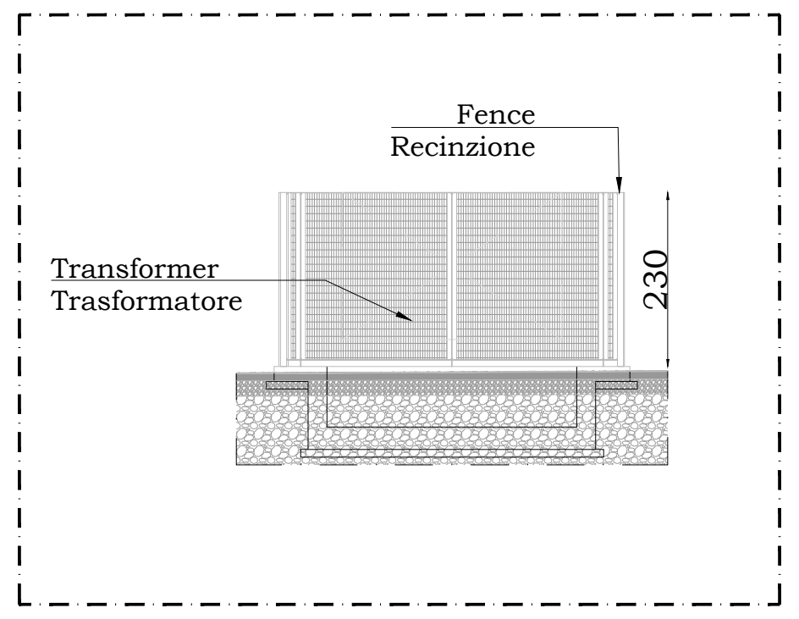
Fence
Recinzione
Transformer
Trasformatore
230

TRASFORMATORE ISOLATO AD OLIO - PROSPETTO
*Transformer - Elevation*

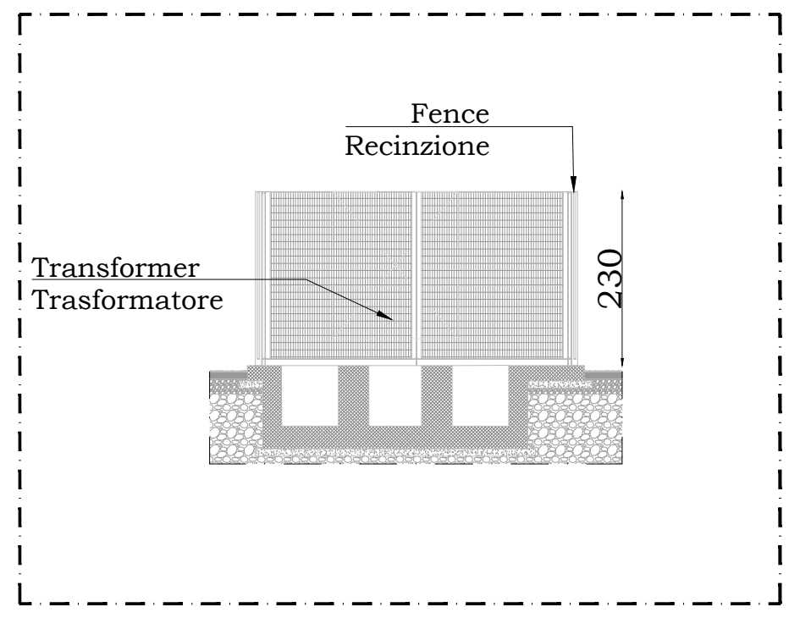
Fence
Recinzione
Transformer
Trasformatore
230

TRASFORMATORE ISOLATO AD OLIO - SEZIONE
*Transformer - Section*

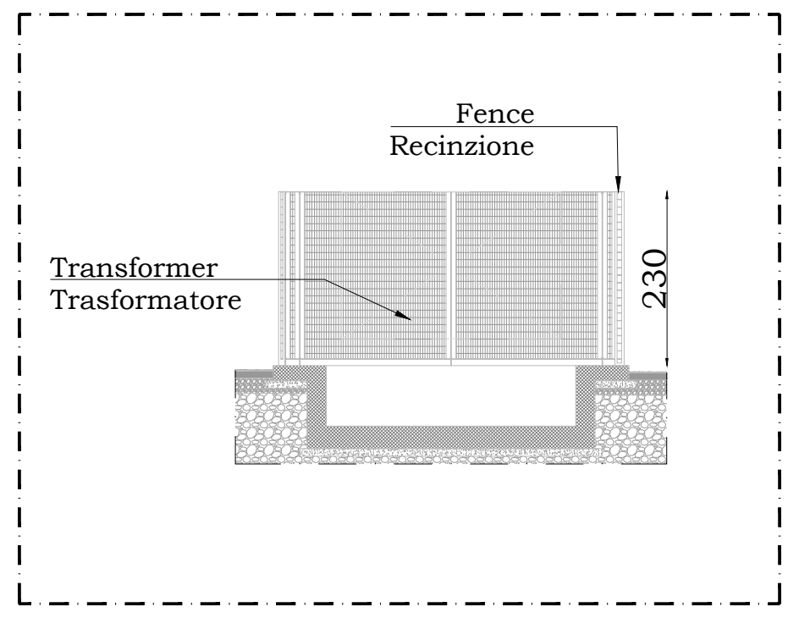
Fence
Recinzione
Transformer
Trasformatore
230

TRASFORMATORE ISOLATO AD OLIO - SEZIONE
*Transformer - Section*

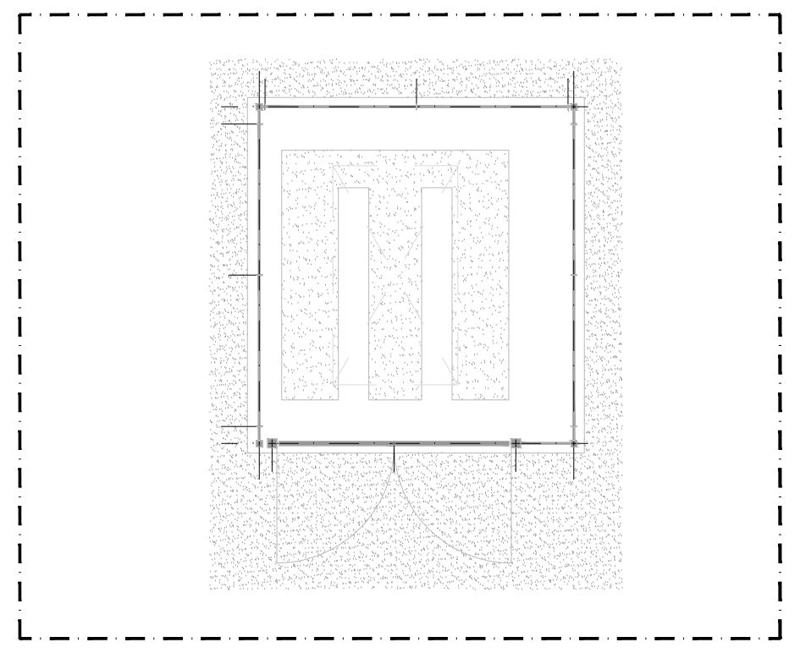

TRASFORMATORE ISOLATO AD OLIO - PLANIMETRIA
*Transformer - Plan*

## LEGENDA DEI SIMBOLI
*Legend of symbols*

| | | |
|---|---|---|
| ELEMENTI COSTRUTTIVI E RELATIVE APERTURE *CONSTRUCTION ELEMENTS AND THEIR OPENINGS* | | Porta resistente al fuoco REI/EI XX *Fire-resistant door REI/EI XX (minutes)* |
| | Sa | Porta resistente al fuoco REI/EI/E XX - Sa (tenuta fumi freddi) Fire-resistant door *REI/EI/E XX Sa (cold smoke proof)* |
| | 🟩 | Compartimentazione R/REI/EI 30 *Compartmentation R/REI/EI 30* |
| | 🟪 | Compartimentazione R/REI/EI 60 *Compartmentation R/REI/EI 60* |
| | 🟧 | Compartimentazione R/REI/EI 90 *Compartmentation R/REI/EI 90* |
| | 🟥 | Compartimentazione R/REI/EI 120 *Compartmentation R/REI/EI 120* |
| | 🟦 | Compartimentazione R/REI/EI 180 *Compartmentation R/REI/EI 180* |
| | 🟧 | Filtro - disimpegno non aerato *Filter - non-ventilated* |
| | * | Filtro a prova di fumo in sovrappressione 0,3 mbar con caratteristiche di filtro *Smokeproof filter presurrised to at least 30Pa with filter characteristic* |
| *DISTANZIAMENTI* *DISTANCES* | ←xm→ | Distanza di sicurezza esterna *External separation distance* |
| | —xm→ | Distanza di sicurezza interna *Internal separation distance* |
| | - - xm - →  | Distanza di protezione *Protection distance* |
| SISTEMA DI VIE D'USCITA *SYSTEM OF ESCAPE ROUTES* | ⇨<br>⇨<br>➡ | Percorso di uscita: *Exit route:*<br>- verso l'alto *upwards*<br>- orizzontale *horizontal*<br>- verso il basso *downwards* |
| | US ▷ | Uscita di sicurezza *Emergency exit* |
| ESTINTORI *EXTINGUISHERS* | E | Estintore portatile *Portable extinguisher* |
| | E | Estintore carrellato *Wheeled extinguisher* |
| SISTEMI ANTINCENDIO IDRICI *FIRE EXTINGUISHING SYSTEM* | ■ | Naspo *Hose reel* |
| | ● | Idrante *Hydrant* |
| | ● | Idrante sottosuolo *Underground hydrant* |
| | ● | Idrante soprasuolo *Topsoil hydrant* |
| | | Attacco di mandata per autopompa singolo e doppio *Connection for fire-fighting vehicles single or double* |
| | ⧓ | Valvola di intercettazione *Shunt-off valve* |
| | ◉ | Stazione di controllo sprinkler *Sprinkler control station* |
| SISTEMI DI SEGNALAZIONE *FIRE DECTECTION AND ALARM SYSTEM* | ▣ | Impianto di allarme *Alarm system* |
| | ○ | Impianto automatico di rivelazione di incendio *Automatic fire detection and alarm system* |
| SISTEMI MECCANIZZATI *MECHANIZED SYSTEM* | ▲ | Sistema di smaltimento di fumo e calore d'emergenza secondo UNI 9494-2 Appendice H. Livello di prestazione II *Mechanical system for smoke and heat emergency venting according to UNI 9494-2 Appendix H. Performance level II.* |
| IMPIANTI FISSI DI ESTINZIONE *FIXED FIRE EXTINGUISHING SYSTEM* | SPK | Impianto fisso a sprinkler automatico *Automatic sprinkler system* |
| | △ | Gruppo mobile a schiuma *Mobile foam extinguisher* |
| | ● | Monitore a schiuma *Foam monitor* |
| ACCOSTABILITA' *ACCESSIBILITY* | — — — | Accostabilità mezzi VV.F. *Accessibility to fire-fighting vehicles* |

1000 0 1000 2000 3000 4000
SCALE: 1:100

N

Key Plan

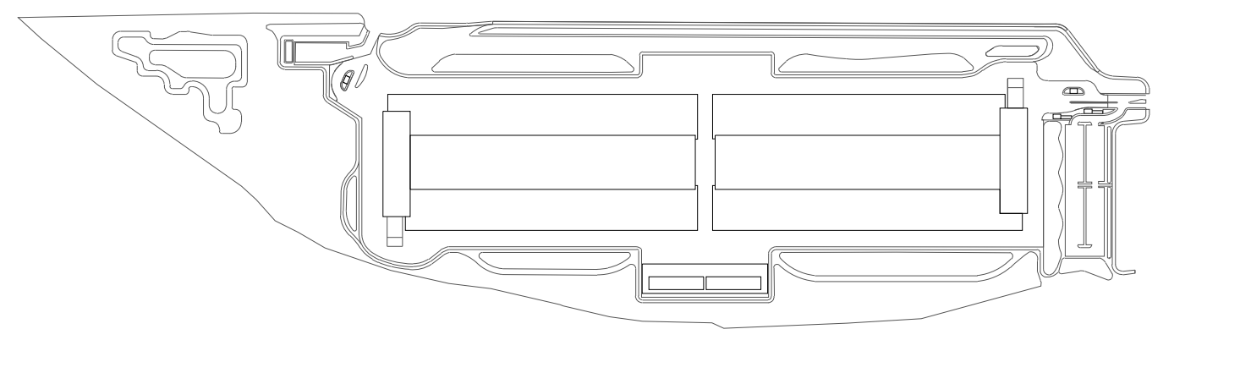

# COMUNE di NOVIGLIO
Piazza Roma, 1 - 20082 Noviglio (MI)

## COMMITTENTE
NOVIGLIO DATACENTERS MXP I S.R.L.
via Broletto, 35 - 20121 MILANO

PROGETTO ARCHITETTONICO
STARCHING
Ripa di Porta Ticinese 75 - 20143 MILANO
tel 0287283000 fax 0287283067 e-mail mailbox@starching.it
Via Cristoforo Colombo 456 - 00145 ROMA
tel 0657287146 fax 0657138081 e-mail
mailbox.roma@starching.it

GEOLOGO
SoilData
STUDIO ASSOCIATO
via Mario Greppi, 34/A - 23899 Robbiate (LC)
tel 0399280280 fax 0399289091 e-mail soildata@soildata.it

CONSULENTE ACUSTICO
TECNICAMBIENTE
Via Vincenzo Russo 9 - 20127 MILANO
tel/fax 0228040510 e-mail info@tecnicambiente.it

PROGETTO IMPIANTI
ARIATTA
INGEGNERIA DEI SISTEMI SPA
Via Elba, 12 - 20144 MILANO
tel 024990271 fax 024692845 e-mail ariatta@ariatta.it

CONSULENTE OPERE ESTERNE
Ingegneri Consulenti
Via Frua 22 - 20146 MILANO
tel 0248518862 e-mail info@ingegnericonsulenti.com

PROGETTO STRUTTURALE
Redesco
Structural Engineering
Via Vincenzo Gioberti, 5 - 20123 MILANO
tel 024699020 fax 02436478 e-mail redesco@redesco.it

CONSULENTE PAESAGGIO
P'NV
Via Vincenzo Vela, 1 - 20133 MILANO
tel 0283548848 e-mail info@parcnouveau.com

PROGETTAZIONE ANTINCENDIO
AFC Srl
sicurezza a 360 gradi
Via Leon Battista Alberti, 6 - 20149 MILANO
tel/fax +39 0245479688 e-mail info@afcsrl.it

Oggetto:

COMUNE DI NOVIGLIO Frazione Santa Corinna
(in conformità al Piano Attuativo adottato con delibera del 14/12/2021)

| Categoria | BUILDING PERMIT - BP1 | Emissione DATA | Vers. | Dis. | VERSIONE |
|---|---|---|---|---|---|
| Titolo della tavola | | 16/12/2022 | 00 | MP | EMISSIONE |
| **Dettagli installazioni impiantistiche**<br>Details plant installations | | 03/10/2024 | 01 | MP | VARIANTE VV.F. |
| Elaborato n°<br>FS101-BP1 | SCALA<br>- | | | | |
| Nome file<br>FS501-BP1-VVF-DETTAGLI | Codice commessa<br>P10424 | | | | |
| Controllato<br>MP | Approvato<br>AC | | | | |

Disegno di proprieta' dello Studio Starching S.r.l. - Tutti i diritti riservati a norma di legge.